Nuova Dental X

Autunno 2011 offerte valide fino al 31.12.2011

Scanora 3D

Innovazione by Soredex

Scanora 3D è un sistema multimodale per immagini radiografiche tridimensionali della regione Dento-Maxillo-Facciale che offre la possibilità di selezionare 4 campi di indagine tomografica tridimensionale (FOV).
Le dimensioni del campo di indagine possono essere selezionate e posizionate a seconda della funzione diagnostica desiderata.
Ognuna delle 4 dimensioni tomografiche puo' essere posizionata in ogni punto del sistema MAXILLO-FACCIALE per il seguente utilizzo:
1.Il campo più piccolo (FOV 1) 60x60 mm, è ideale per indagini su dente o impianto singolo e problemi localizzati su articolazioni temporo-mandibolari.
2.Il campo medio (FOV 2) 75x100 mm, è utilizzabile quando si deve analizzare il sistema dentale con particolare riferimento al canale mandibolare e al forame mentoniero che vengono rappresentati in immagini tridimensionali.
3.Il campo grande (FOV 3) 75x145 mm, è da utilizzare in caso di valutazione del sistema dentale completo di articolazione temporo-mandibolare e della spina cervicale oppure nello studio dell'intero sistema del cranio.
4.Dual Scan: (FOV 4) Estensione del campo analizzato a 130 x 145 mm. Utilizzabile in particolari casi di chirurgia o applicazioni ortodontiche.

In questo numero:

Scanora 3D
Laser ai Diodi
Scialitiche
Panoramico Cranex
Offerte
Autunno 2011

Nuova Dental X
Via Botta 32/34 Tel. 0303531000 Brescia

NDX Nuova Dental X

Rata Leasing di € 1.680,00 + iva per 48 mesi

Cranex Novus "IL Panoramico Digitale" a solo € 430,00 + iva per 48 mesi

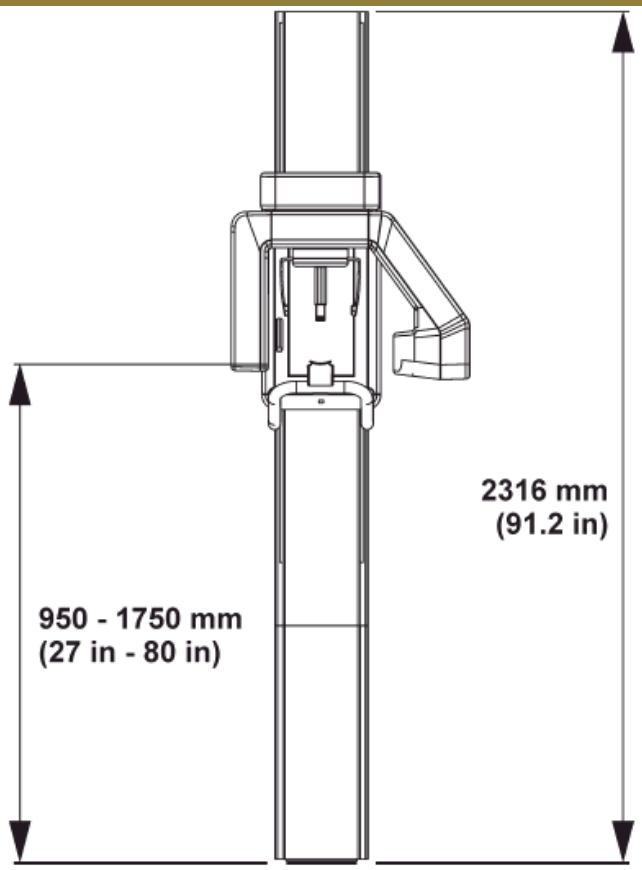

L'apparecchio CRANEX NOVUS è un panoramico digitale di ultima generazione.Consente di ottenere risultati radiografici ottimi con la massima semplicità e sicurezza.Il nuovo sistema di rilevazione con sensori CCD, permette di acquisire immagini panoramiche direttamente dal sensore e trasferirle senza alcuna operazione aggiuntiva al computer, per essere immediatamente visualizzata in un monitor.Una volta che l'immagine radiografica è stata acquisita dal computer, può essere gestita, ingrandita, memorizzata e stampata.

L'impiego di un generatore ad alta frequenza consente di ridurre in modo significativo la dose raggi al paziente, circa il 20% in meno rispetto ai sistemi convenzionali.
Sono disponibili programmi automatici di esposizione, gestiti da un microprocessore, per ottenere le seguenti radiografie panoramiche.
Parametri radiologici impostabili:
Panoramica per adulti in proiezione normale.

Programma pediatrico con riduzione dose raggi.
Articolazioni temporo-mandibolari a bocca aperta.
Articolazioni temporo-mandibolari a bocca chiusa.

CARATTERISTICHE TECNICHE:

- Alimentazione di rete 230 V - 50-60 Hz
- Generatore: alta frequenza CC
- Fuoco: 0.5 mm. (IEC 336)
- Filtrazione totale minima: 2 mm.
- Tensione anodica: 60-70 KV
- Corrente anodica: 7 mA
- Sensore CCD ad alta definzione PDC
- Superficie attiva del sensore 147,5 x 6,1 mm.
- Dimensione pixel: 0,096 mm
- Dimensione file: 4,2 mb per una immagine panoramica
- Software applicativo: DIGORA PER WINDOWS 2.6

Concentrati sulla luce!

Lampade scialitiche DR Mach M2 e M5

Mach M5 DF Dati tecnici :
Intensità luminosa (lux) 160.000
Indice di riproduzione del colore R(a) a 4.300 °K 96
Indice di riproduzione del colore R(9) a 4.300°K >= 90
Diametro campo luminoso focalizzabile (mm) 150-340
Temperatura del colore (Kelvin) 4300
Regolazione elettronica della luminosità sul corpo lampada
Aumento temperatura sulla zona testa 2°C
Distanza di lavoro (mm) 600-1500
Regolazione in altezza (mm) 1180

Tecnologia duo-focus:
La tecnologia duo focus offre importanti vantaggi:
illuminazione precisa delle ferite più profonde con massima luminosità
perfetto adeguamento delle dimensioni del campo luminoso all 'area interessata
Unione dei campi luminosi attraverso l'oscillazione dei riflettori all'interno del corpo lampada nei modelli F della M5.

Mach M5 DF a soffitto a partire da € 6.900,00 + iva finanziamento 12 mesi senza interessi

Mach M2 F Dati tecnici:
Intensità luminosa (lux) 80.000
Indice di riproduzione del colore R(a) a 4.300 °K 96
Indice di riproduzione del colore R(9) a 4.300°K > 90
Diametro campo luminoso focalizzabile (mm) 140-240
Temperatura del colore (Kelvin) 4300
Aumento temperatura sulla zona testa 2°C
Distanza di lavoro (mm) 700-1400
Regolazione in altezza (mm) 1300

Mach M2 F a soffitto € 3.900,00 + iva finanziamento 12 mesi senza interessi

La M5 DF può essere dotata di sistema video per sala operatoria.

Motore per Implantologia Chiropro L a luce

Chiropro L

integra 7 dei principali sistemi implantari sul mercato con le relative sequenze complete.
Pensato per semplificare la pratica quotidiana, il comando del Chiropro L è estremamente polivalente in quanto permette numerose applicazioni cliniche quali l'implantologia, l'endodonzia e la chirurgia dentale.

Il micromotore Baush MX-LED offre confort operativo sia alle alte che alle basse velocità. la potenza è regolata e stabilizzata elettronicamente in funzione della coppia necessaria e conseguentemente la velocità è mantenuta per tutto l'intervento. Il micromotore permette l'illuminazione al LED sul contrangolo con la stessa intensità alle alte e alle basse velocità

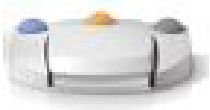

Finanziamento 12 mesi senza interessi

Chiropro L a fibre ottiche
€ 3.800,00 + iva completo
dicontrangolo 1:20 luce

Spectral UV-C

Portata 100 m³/h - nr.1 ventilatore assiale
Lampada n.2 tubi TUV-C 15W SLV T8
#) Lampada n.2 tubi TUV-C 36W PL-L Hospital Division
Lunghezza d'onda 253,7 nm
Energia ultravioletta 9500 mW/cm²
Efficacia di abbattimento microbiologico 99,96% riferito alla radiazione germicida UV 253,7nm per l'inattivazione di Mycobacterium tubercolosis
#) Opzionabile

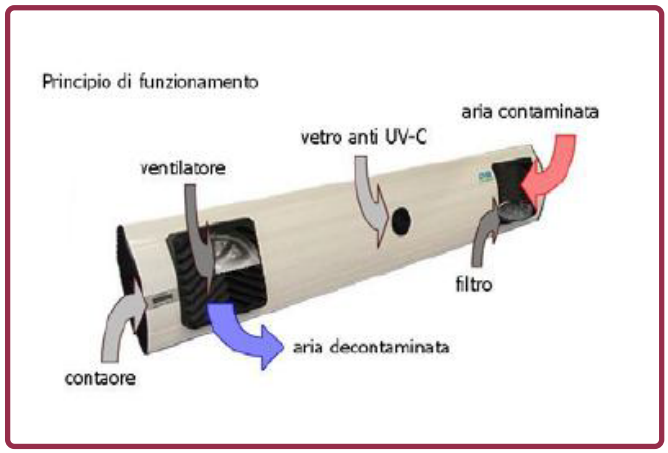

Funzionamento

IL funzionamento è basato su un sistema di ventilazione forzata a ciclo chiuso.
L'aria aspirata nel modulo, passa prima attraverso un filtro meccanico posizionato nella bocchetta d'ingresso. Qui gli inquinanti più grossolani vengono bloccati evitando l'imbrattamento dei tubi germicida.
Successivamente l'aria è costretta a passare a diretto contatto di tubi a vapori di mercurio che, grazie all'emissione di radiazioni UV-C espletano la massima azione germicida. Uno schermo speculare ad alto potere riflettente concentra le riflessioni delle radiazioni UV-C.
L'aria viene espulsa dalla bocchetta d'uscita determinando così l'abbattimento microbiologico.

Spectral UVC con contaore
1.050,00 + iva
finanziamento 12 mesi senza interessi

Piezosurgery Touch Naked:

Dotazione:
1 corpo macchina touch screen completo
1 manipolo con LED ruotabile completo di cordone
1 chiave dinamometrica
1 valigia Roncato per il trasporto
Il Libro „Elementi Essenziali" di Tomaso Vercellotti
In Omaggio: Corso di formazione della PIEZOSURGERY® Academy

Piezosurgery Touch Naked:
€ 6.590,00 + iva
Finanziamento 12 mesi senza interessi

Piezosurgery Naked:

Dotazione:
-Una chiave dinamometrica K4.
-Un manipolo
-Valigia
Garanzia: 2 anni sull'apparecchio esclusi gli accessori.
1 anno sul manipolo e cordone

Piezosurgery Naked:
€ 4.890,00 + iva
Finanziamento 12 mesi senza interessi

Domina Plus B e Aptica Plus B con Stampante incorporata.

Aptica B:

Il sistema di sterilizzazione APTICA B si avvale delle piu' moderne tecnologie per garantire una sterilizzazione rapida e sicura.APTICA e' un sistema di sterilizzazione completamente automatico, dotato di 4 programmi per corrispondere a tutte le esigenze di sterilizzazione e disinfezione.Dotata di autodiagnosi, monitoraggio attivo, autospegnimento..

Aptica B con stampante:
€ 2.900,00 + iva
finanziamento 12 mesi senza interessi

In conformita al nuovo progetto normativo prEN 36066, il modello DOMINA PLUS B rientra nella classe B e rappresenta il sistema di sterilizzazione più sofisticato ed innovativo attualmente disponibile.
Dotata di pompa bicilindrica e riscaldamento potenziato, consente di sterilizzare qualsiasi tipo di carico e di superare l'HELIX TEST E BOWIE DICK.

CARATTERISTICHE TECNICHE
Prevacum con pompa per il vuoto a 3 o 4 fasi
Asciugatura ventilata con filtro batteriologico
Spegnimento automatico
Nr. 8 programmi con possibilita di programmazione + 2 programmi di test
Nr. 2 serbatoi in acciaio AISI316 da 4 litri
Autodiagnosi e ricerca guasti automatica
Sistema di riscaldamento differenziato
Dimensione camera: diametro 240 x H.384 mm.
Capacità: 18 lt.
Dim. esterne: L. 443 x P.612 x H. 428 mm.
Peso: 55 Kg.
Alimentazione: 230 V. 50 HZ
Assorbimento massimo: 2.100 W - medio 600 W

Domina Plus B con stampante:
€ 3.300,00 + iva
finanziamento 12 mesi senza interessi

Polus Beyond

Lampada per sbiancamenti dotata di pannello touch screen con tre programmi di lavoro.
Inoltre è prevista di una lampada per la polimerizzazione della diga e per lo sbiancamento di denti singoli.
Velocissimo il trattamento che dura poco meno di 30 minuti.

Prezzo Speciale € 3.600,00 + iva omaggio un Kit Max 5 Pagamento 24 Mesi senza interesse Rata di € 150,00 + iva

Digora Optime Start monoutenza:
€ 7.000,00 + iva
Lesing 48 mesi di € 170,50 + iva

Digora Optime:

Sistema di radiovideografia digitale senza filo,funziona con qualsiasi unità radiologica intraorale.Le piastrine digitali Digora sono disponibili in quattro dimensioni intraorali,22x31 ,24x40,31x41,27x54 e possono essere riutilizzate migliaia di volte.La superfice è tutta attiva.IL sistema Digora è composto da uno speciale lettore laser, che deve essere interfacciato ad un personal computer, da un software specifico per la gestione delle radiografie e da un kit di 10 pellicole speciali ai fosfori.IL tempo di lettura varia dai 4,3 ai 7,5 secondi.

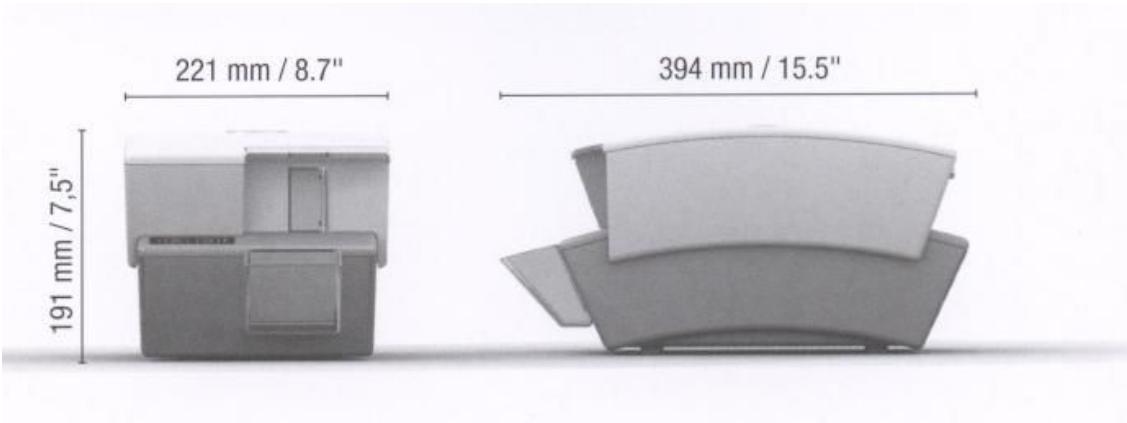

Endo@pex sistema combinato di iniezione ecompattatura della guttaperca

€ 1.450,00 + iva
finanziamento 12 mesi senza interessi

GUTTA EASY pistola per iniezione della guttaperca:
semplice da utilizzare,
tasto on/off
scelta della temperatura
160°C/180°C/200°C
riscaldamento della guttaperca in soli 25-30 secondi
aghi per iniezione della guttaperca
disponibili in due differenti misure 25g-30g

FRIENDO: portatore di calore/plugger
manipolo ultraleggero perfettamente bilanciato (30% sul grip e sui tasti 0% sulla batteria)
disponibile in diversi colori (White, Cyan, Light Orange, Light Blue)
il puntale del plugger puo' essere ruotato di 360° per trovare una migliore inserzione all'interno dei canali e per un miglior confort dell'utilizzatore
plugger disponibile in diverse misure XF-F-FM-M-ML-L
temperatura di esercizio variabile da 170°C/200°C/220°C

Tecnologia Laser ? Si,Grazie!

Frutto di una lunga esperienza scientifica e commerciale sviluppata nella odontoiatria e chirurgia, LASEMAR 900 rappresenta una concreta alternativa alle sorgenti Nd:yag mantenendo un alta rapidità ed efficienza di taglio nella chirurgia mucogengivale.

Il laser a diodi LASEMAR 900 grazie alla sua particolare lunghezza d'onda a (915nm) ed alla sua sofisticata tecnologia, può essere utilizzato in una ampia gamma di applicazioni odontoiatriche con una notevole riduzione di anestetico e un rendimento in termini di tempo e risultati clinici assolutamente entusiasmanti.

Principali Applicazioni:

PARODONTOLOGIA
CONSERVATIVA
PATOLOGIA ORALE
IPERSENSIBILITÀ DENTINALE
ENDODONZIA
SBIANCAMENTO
GUARIGIONE
PICCOLA ESTETICA FACCIALE
TERAPIA ANTALGICA
.

Il nuovo software dedicato di LASEMAR 900 dispone di programmi di trattamento pre-impostati o liberi che vanno dalla chirurgia alla parodontologia e sbiancamanto , quest'ultimo con fibra e manipolo dedicato . La visualizzazione dei mllisecondi , hertz e joule rende questo laser una macchina estremamente versatile inoltre la sim card dedicata rende il sistema aperto a qualunque aggiornamento o protocollo personale.

LASEMAR 900 può essere dotato di una simcard aggiuntiva per l'igenista permettendo di non superare mai l'energia prestabilita.

Dalla dimostrazione in loco o presso i centri pilota DL Medica uno staff medico è a Vostra completa disposizione nella consulenza nell'acquisto e nell' installazione con relative sedute di istruzione.

Il nuovo servizio di post-vendita offerto dalla linea laser permette al professionista di essere al centro di nuovi e continui servizi che rendono l'acquisto un no-problem e permettono un utilizzo concreto e totale della tecnologia Laser.

Rata Leasing di € 243,50 + iva per 48 mesi

OMS

GARANZIA 3 ANNI

LINEA PATAVIUM START

- Siringa 3 funzioni Minilight autoclavabile
- Ablatore Piezoelettrico EMS o Satelec
- Micromotore Bien Air ISO 300 fibra ottica
- Predisposizione turbina fibra ottica attacco Midwest con chip blower
- Predisposizione turbina fibra ottica attacco Midwest con chip blower
- Tavoletta porta tray standard
- Tavoletta assistente con braccio articolato e supporto cannule
- Supporto lampada a riunito
- Lampada Faro EDI a riunito
- Poltrona ARCADIA EXT con bracciolo sinistro
- 3 memorie programmabili + ultima posizione di lavoro
- Testiera doppia articolazione

DOTAZIONI DI SERIE DEL PATAVIUM:
LA REGOLAZIONE DEL M.M. CON DISPLAY
GRUPPO IDRICO CHE SARA' SOLO FISSO
BRACCIO ASPIRAZIONE ARTICOLATO (non Pantografato)

Prezzi scontati a partire da € 10.400,00 + iva

Carrello per ritocchi "MONZIMOA"

MONZIMOA mini box per ritocchi completo di biofiltro ,dimensione compatta 320x255x1100,sensori automatici per l'attivazione della luce e dell'aspirazione,potenza regolabile.

Prezzi scontati a partire da € 990,00 + iva

Micromotore Ares 27:
motore DC ad elevato valore di coppia con regime di rotazione massimo 27000 giri/min

Scontato € 750,00 + iva 20%

motore DC coppia con regime di rotazione massimo 35000 giri/min

Scontato € 310,00 + iva 20%

Finanziamento 12 mesi senza interessi

ABLATORE da montare a riunito SSS

Ablatore SS attacco multiflex
€ 490,00 + iva
Attacco diretto 4 vie o borden
€ 436,00 + iva

3 punte ablatore incluse per trattamenti preventivi e parodontali.

SSS viene fornito con tre punte sviluppate in cooperazione con specialisti del settore di cura preventiva e trattamenti perio oltre che alle igieniste.

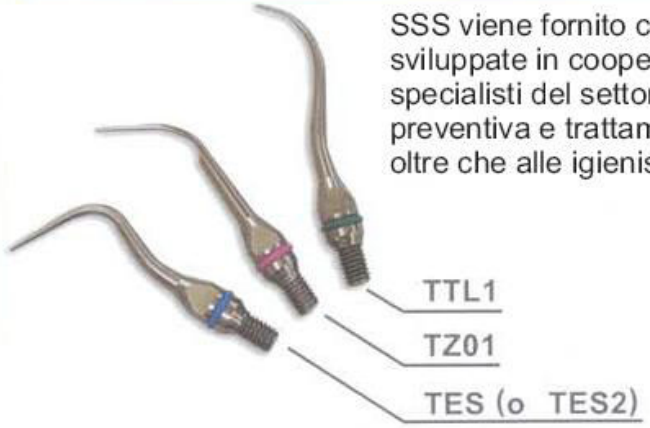

Hygienic machine mini easy

È un utilissimo macchinario che ricopre automaticamente le scarpe con calzari in plastica o in fibra TNT, semplicemente inserendo il piede nell'apposito alloggio, senza usare le mani. Hygienic Machine per la sua semplicità d'uso e l'altissima sicurezza in materia d'igiene può essere utilizzato in quegli ambienti dove appunto è necessario mantenere un alto livello di igiene o di rischio contaminazione, ma anche più semplicemente in esposizioni dove le normali calzature possono rovinare o sporcare, inoltre può essere usato anche a piedi nudi.

Prezzo € 850,00 + iva
omaggio 100 calzari Sconto 35%